## RZUT POZIOMY

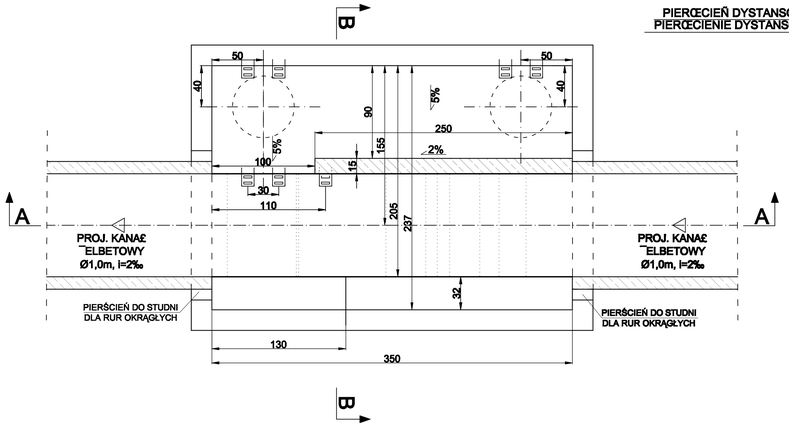


## PRZEKRÓJ B-B

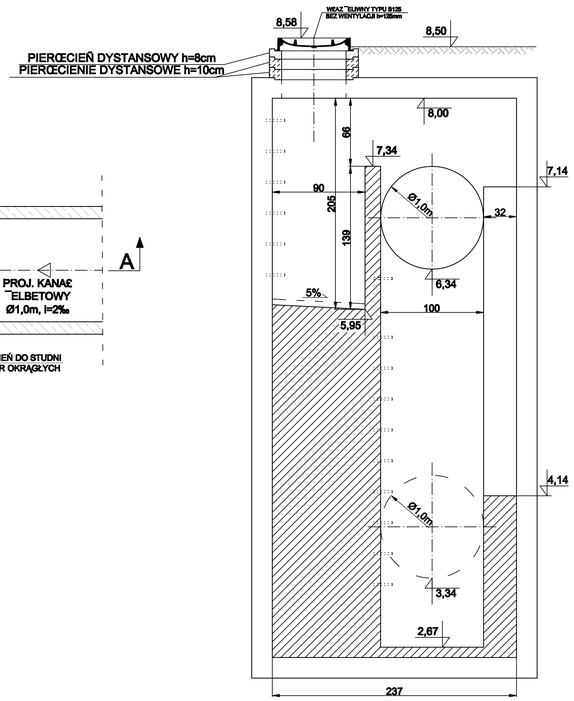


## PRZEKRÓJ A-A

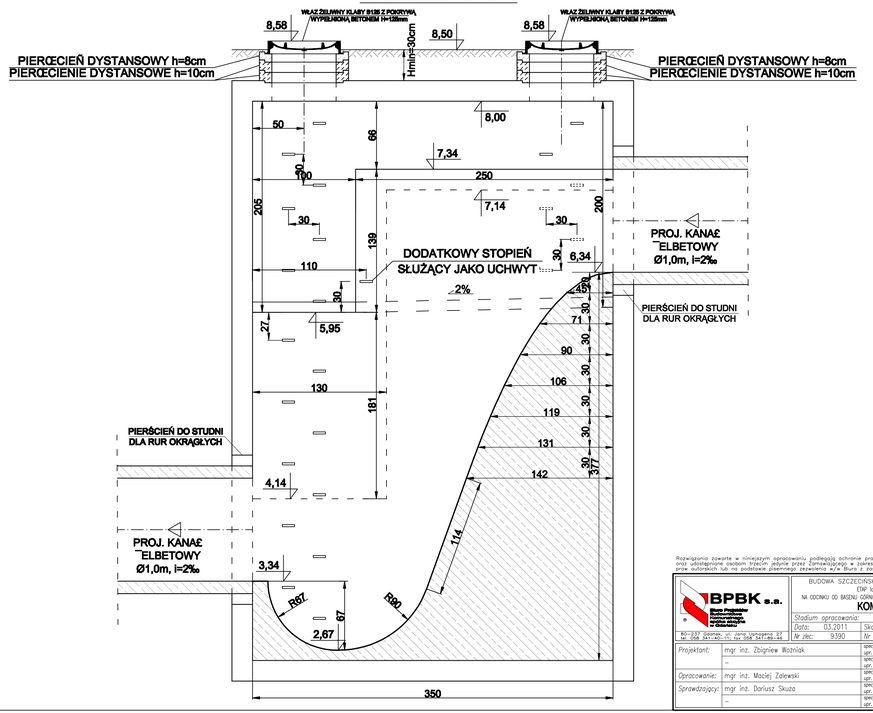


Rozwiązania zawarte w niniejszym opracowaniu podlegają ochronie prawa autorskiego i mogą być powielane oraz udostępniane osobom trzecim jedynie przez Zamawiającego w zakresie określonym w umowie o przeniesienie praw autorskich lub na podstawie pisemnego zezwolenia w/w Biura z zastrzeżeniem wszelkich skutków prawnych

BPBK s.a.
Biuro Projektów Budownictwa Komunikacyjnego i Komunikacji w Gdańsku
80-237 Gdańsk, ul. Jana Uzbrojenia 27
tel. 058 341-40-11; fax 058 341-89-44

BUDOWA SZCZECIŃSKIEGO SZYBKIEGO TRAMWAJU
ETAP Ic – BUDOWA SST
NA ODCINKU OD BASENU GÓRNICZEGO DO PETLI PRZY ULICY TURKUSOWEJ

**KOMORA K25**

| | | | |
|---|---|---|---|
| Stadium opracowania: | PROJEKT WYKONAWCZY | | |
| Data: 03.2011 | Skala: 1:25 | | 21 |
| Nr zlec: 9390 | Nr arch: | | Rys nr |

| | | | |
|---|---|---|---|
| Projektant: | mgr inż. Zbigniew Woźniak | sprzęt upr. nr | instalacyjno-inżynieryjna 292/Sz/83 |
| | | sprzęt upr. nr | – |
| Opracowanie: | mgr inż. Maciej Zalewski | sprzęt upr. nr | – |
| Sprawdzający: | mgr inż. Dariusz Skuza | sprzęt upr. nr | instalacyjno-inżynieryjna 583/Sz/94 |
| | – | sprzęt upr. nr | – |